Некоторые любят погорячее...

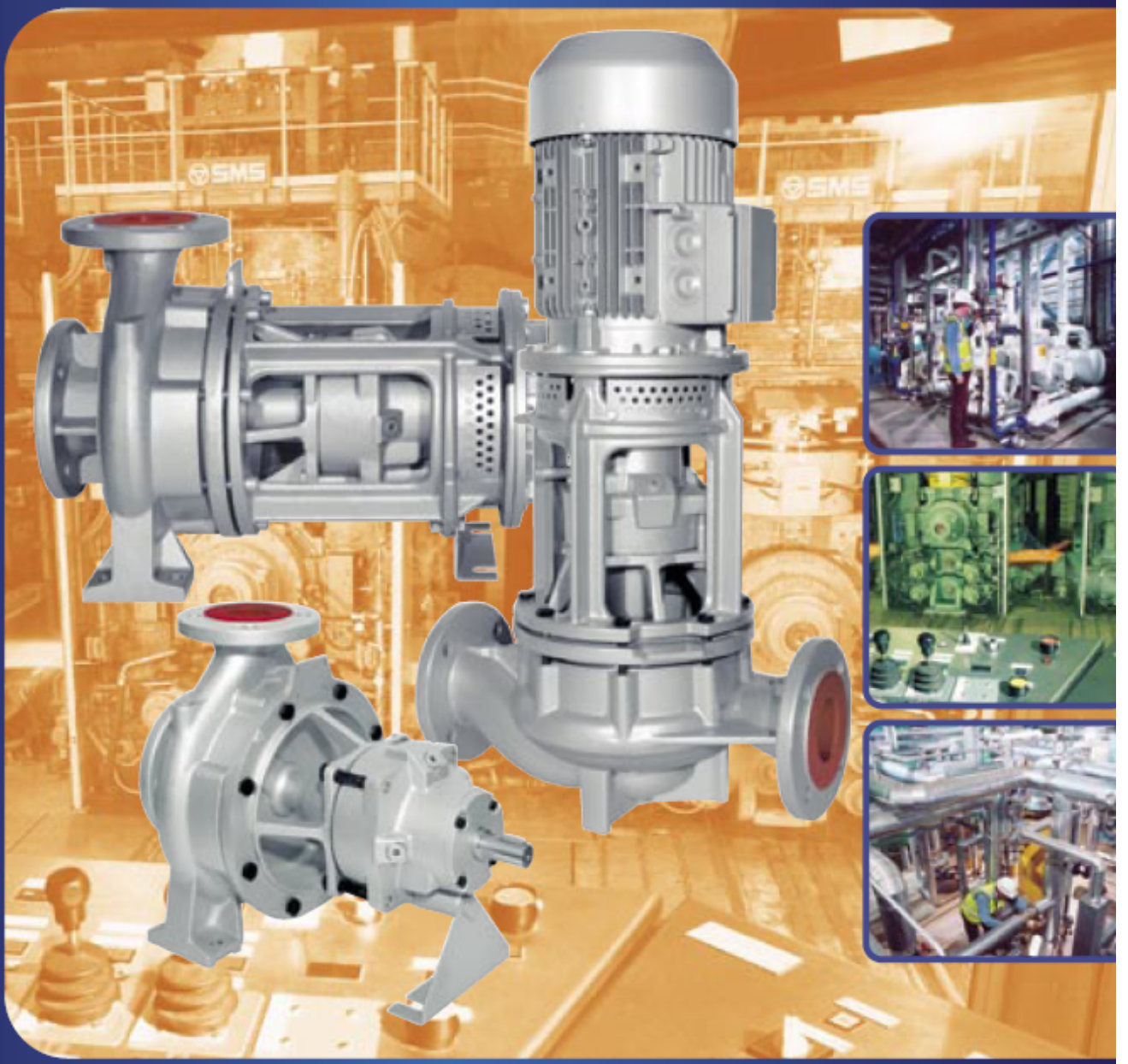

ALLWEILER

Центробежные насосы для работы при высоких температурах

ALLHEAT®

ALLHEAT® Консольный

NTWH / CTWH

Безопасная подача горячих сред является специализацией серии насосов **ALLHEAT®**.

Вне зависимости от того, является ли перекачиваемой средой масло–теплоноситель с температурой до 350° C или же горячая вода с температурой до 207° C — универсальные насосы **ALLHEAT®** всегда предложат Вам наилучшее техническое решение с идеальным соотношением цена/качество.

Безопасная работа под давлением

Детали корпуса из литья со сферографитом

Исполнение для повышенной безопасности работы

Износостойкость

Специальное исполнение проточной части корпуса

Легкость в обслуживании

Легкая в обслуживании конструкция

Простой демонтаж

Корпус насоса может оставаться встроенным в трубопровод

Отсутствие гидравлической нагрузки

Снижение осевого напряжения на опору вала за счет гидравлически разгруженных рабочих колес

Улучшенная гидравлика

Рабочие колеса имеют очень высокий КПД

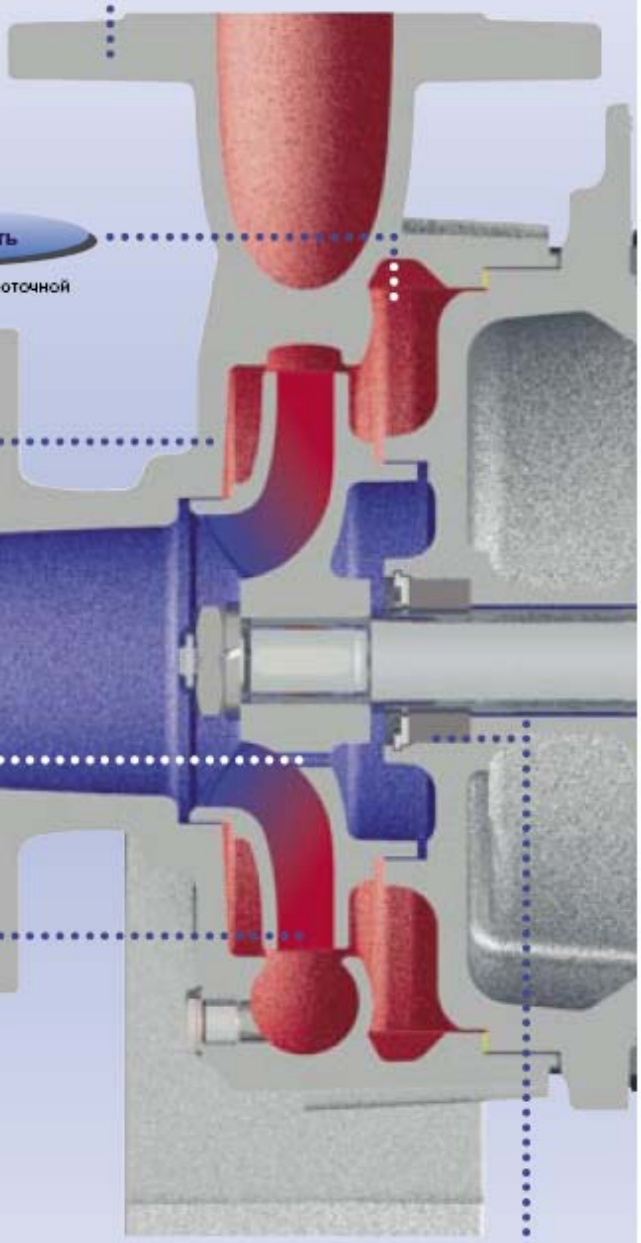

Безопасная работа

Дополнительную безопасность работы обеспечивает предохранительный сальник с присоединенными к нему дроссельным и охладительным каналами

Рабочие характеристики

Серия	NTWH	CTWH
Производительность до	660 м³/час	300 м³/час
Напор до	100 м	145 м
Температуры рабочего продукта		
Масло–теплоноситель	350° C	350° C
Вода горячая	183° C	183/207° C
Допустимое внутреннее давление	16 бар	16 / 25 бар
Материал	EN-GJS-400-15 (GGG-40)	EN-GJS-400-18LT (GGG-40.3)

ALLHEAT®

Проверен на практике / устойчив к повышенным температурам и давлению

Проверен на практике

В процессе длительного тестирования на испытательном стенде ALLWEILER для масла-теплоносителя и горячей воды, а также при рабочем тестировании на предприятиях ряда Заказчиков, доскональная проверка состояния агрегатов ALLHEAT® производилась на протяжении 36 000 часов.

Устойчив к повышенным температурам и давлению

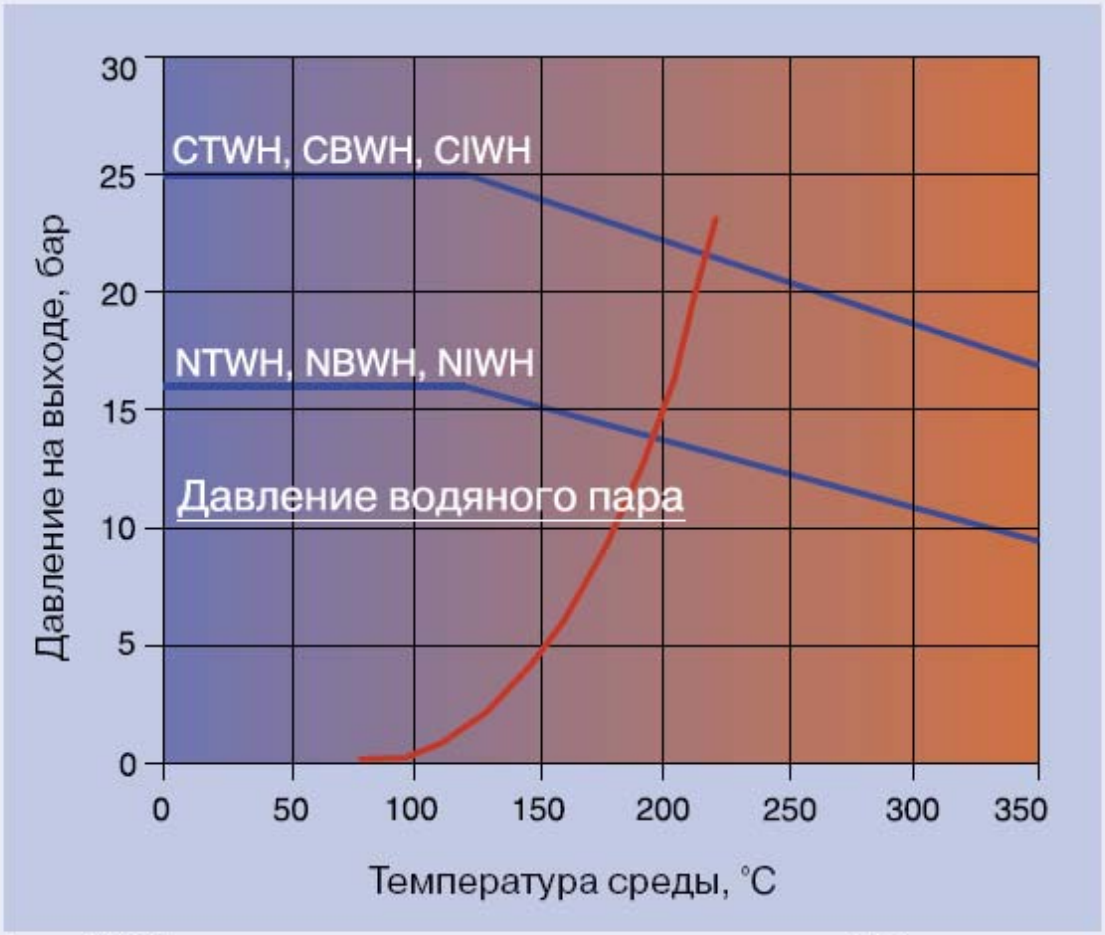

Агрегат ALLHEAT® применим для перекачки масла для систем отопления при температуре до 350° C и горячей воды при температуре до 207° C.

ALLHEAT® In-line

NIWH / CIWH

Концепция **ALLHEAT®** применяется также в малогабаритных конструкциях типа «блок» и «in-line». В центровке муфты для таких конструкций нет необходимости, приводной двигатель при этом присоединяется фланцевым соединением непосредственно к насосу.

Кроме того, агрегат **ALLHEAT®** при варианте монтажа «in-line» можно встроить прямо в трубопровод. Дополнительных опор при этом не потребуется.

Ещё одним положительным пунктом в плане конструктивных частей является то, что важнейшие составные части агрегата для всех трех вариантов монтажа - «процесс», «блок» и «in-line» - абсолютно идентичны.

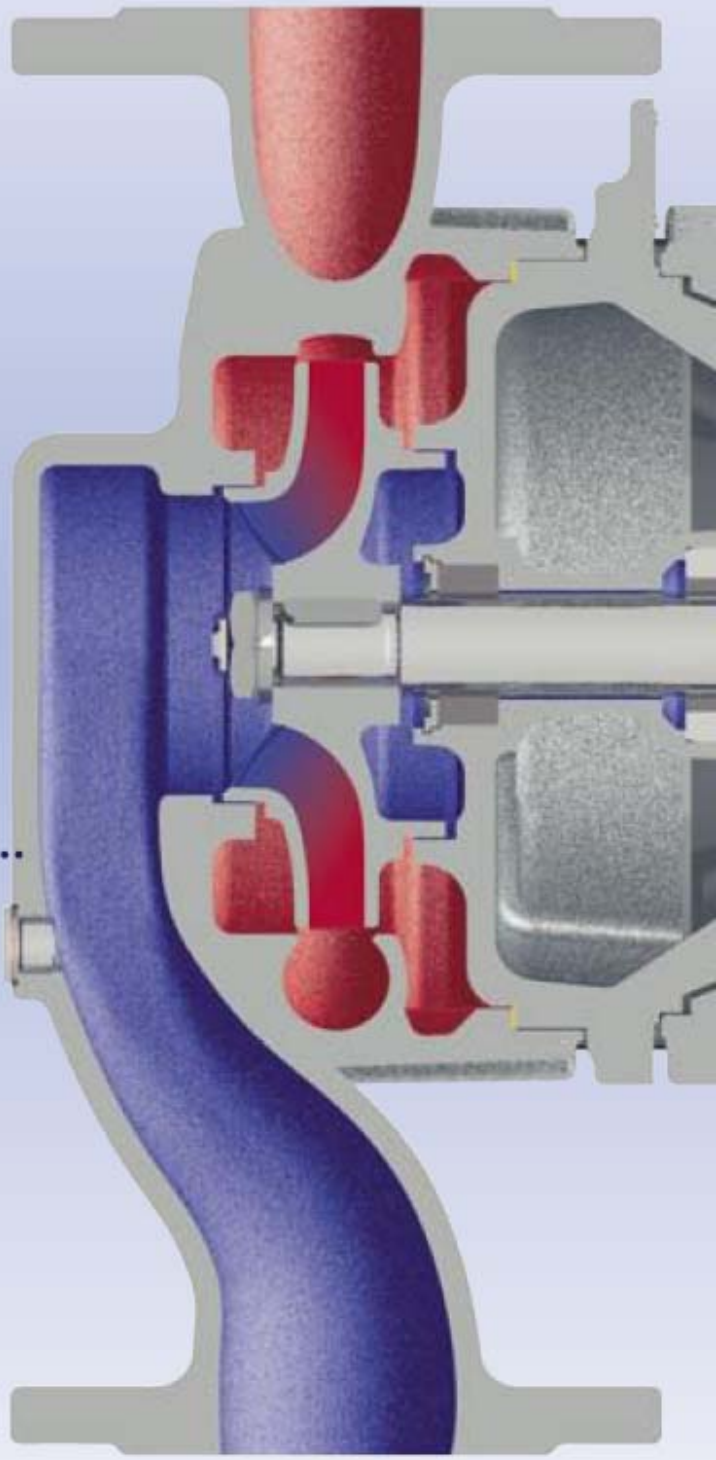

Компактность

Корпус «in-line» для горизонтального или вертикального монтажа (двигателем вверх)

Рабочие характеристики

Серия	NIWH	CIWH
Производительность до	220 м³/час	105 м³/час
Напор до	92 м	58 м
Температуры рабочего продукта		
Масло-теплоноситель	350° C	350° C
Вода горячая	183° C	183/207° C
Допустимое внутреннее давление	16 бар	16/25 бар
Материал	EN-GJS-400-15 (GGG-40)	EN-GJS-400-18LT (GGG-40.3)

ALLHEAT® Блочный

NBWH / CBWH

Мощный стакан крепления двигателя

Отличная система охлаждения

Дополнительное охлаждение воздухом при помощи вентилятора

Нормированные двигатели

Стандартные двигатели по DIN/ISO

Легкость монтажа

Блочная конструкция

Центровка муфты не требуется

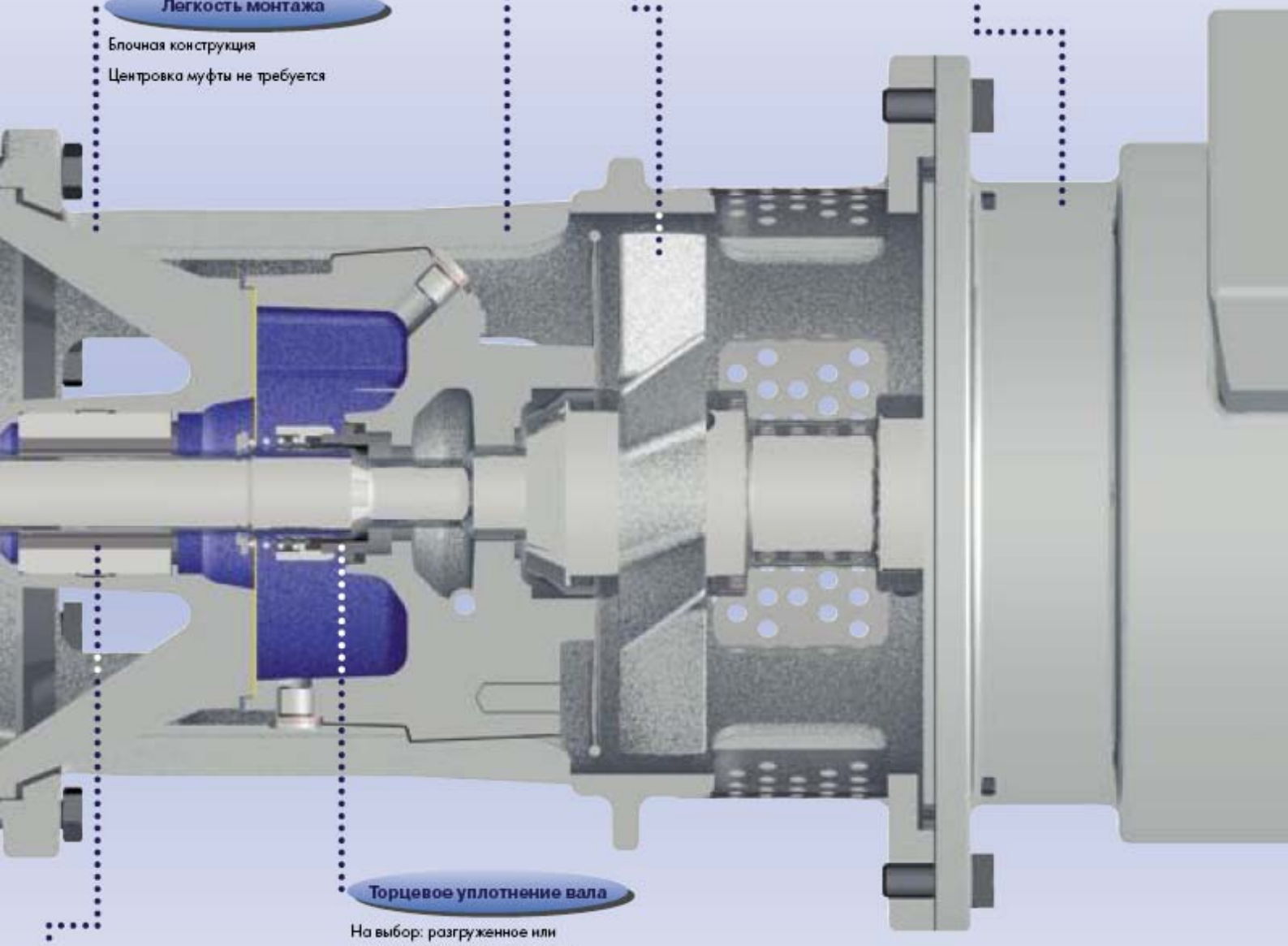

Торцевое уплотнение вала

На выбор: разгруженное или нагруженное, не нуждающееся в техническом обслуживании стандартное торцевое уплотнение с О-образным кольцом

Без внешнего охлаждения

Длительный срок эксплуатации

Массивные, смазываемые рабочим продуктом подшипники скольжения

Отсутствие испарения перекачиваемой среды за счет низкого уровня температур

Высокая нагружаемость

Варианты исполнения подшипников на выбор: SSiC/SSiC или углерод/сталь

Рабочие характеристики

Серия	NBWH	CBWH
Производительность до	270 м³/час	240 м³/час
Напор до	92 м	63 м
Температуры рабочего продукта		
Масло-теплоноситель	350° C	350° C
Вода горячая	183° C	183 / 207° C
Допустимое внутреннее давление	16 бар	16 / 25 бар
Материал	EN-GJS-400-15 (GGG-40)	EN-GJS-400-18LT (GGG-40.3)

ALLHEAT®

Отличительные эксплуатационные особенности

- **Широкий спектр применения**
  - Минеральные и синтетические масла температурой до 350° C
  - Низкая вязкость рабочей среды
  - Горячая вода с температурой до 207° C
  - Давление до PN 25
  - Переменные температуры и условия окружающей среды
  - Исполнение в конструкциях «муфта», «блок» и «in-line»

- **Доступные цены**
  - Идеальное соотношение цены и качества
  - Не требует наружной системы охлаждения
  - Простое переоснащение по уплотнению

- **Низкие эксплуатационные расходы**
  - Высокий КПД
  - Не требуется охлаждающей среды
  - Низкий уровень потери тепла на установке
  - Длительные интервалы между сервисными работами
  - Простейшее управление и консольная компоновка

- **Оптимальные условия хранения**
  - Идентичность конструкционных частей для горячей воды и масел
  - Единые вставные блоки для различных гидравлик насоса
  - Одинаковые составные узлы для вариантов «муфта», «блок» и «in-line»
  - Подшипники и уплотнения во всех вариантах исполнения идентичны
  - Вставные блоки оборудования взаимозаменяемы для всех имеющихся насосов серии ALLWEILER при работе с горячей водой и маслами-теплоносителями

- **Высокая эксплуатационная готовность**
  - Механическая прочность вне конкуренции
  - Оптимальные системы охлаждения уплотнений и подшипников
  - Уникально высокая нагружаемость и долговечность подшипников скольжения
  - Длительный срок службы контактного уплотнительного кольца за счет улучшенной уплотнительной камеры
  - Предохранительные сальники
  - Минимальные осевые нагрузки, подшипники качения с повышенным ресурсом
  - Двойное карданное сцепление для особых случаев применения

NTWH/CTWH
с графитовым подшипником, 2900 1/мин

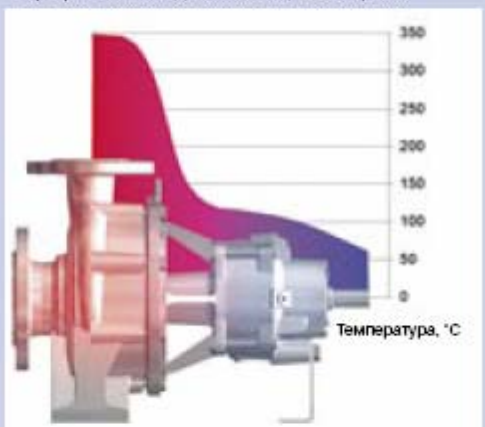

Режим температур для термомасел – порядка 350° C
Температура окружающей среды: 40° C

NTWH/CTWH
с подшипником SiC, 2900 1/мин

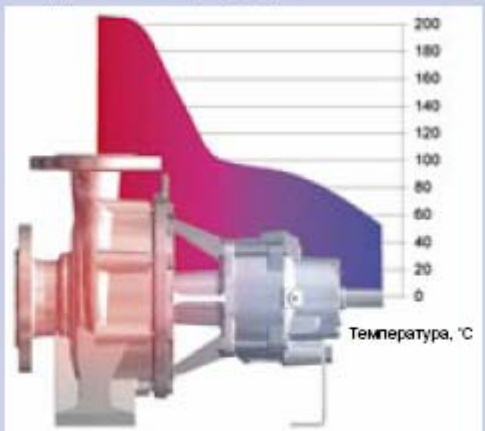

Режим температур для горячей воды – порядка 207° C
Температура окружающей среды: 40° C

Разработка на базе современнейших технологий

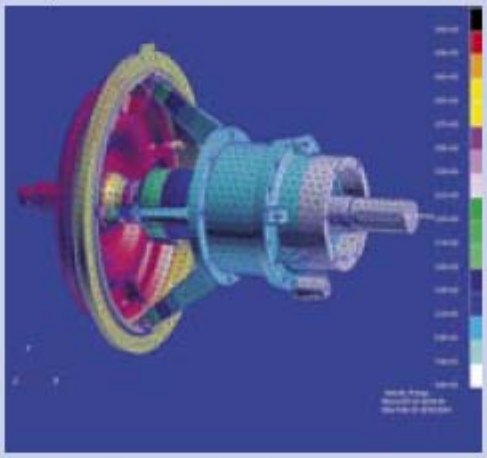

- Проверка симуляцией потока (CFD) для улучшенных гидравлических данных
- Расчет методом конечных элементов для максимальной прочности
- Расчет методом конечных элементов для оптимального распределения температуры
- Компьютерный расчет динамики ротора
- Компьютерный расчет подшипников качения для максимально возможного ресурса

Холодное уплотнение

Оптимальное снижение температуры за счет длинного канала охлаждения

Большие размеры отражающей поверхности уплотнительной камеры

Дополнительное охлаждение не требуется

Надежность

Высокая механическая стабильность и прочность за счет оптимально расположенных ребер жесткости

Специальная уплотнительная камера

Большая уплотнительная камера в специальном исполнении для предотвращения кавитационного вращения и частичного сухого хода торцевого уплотнения

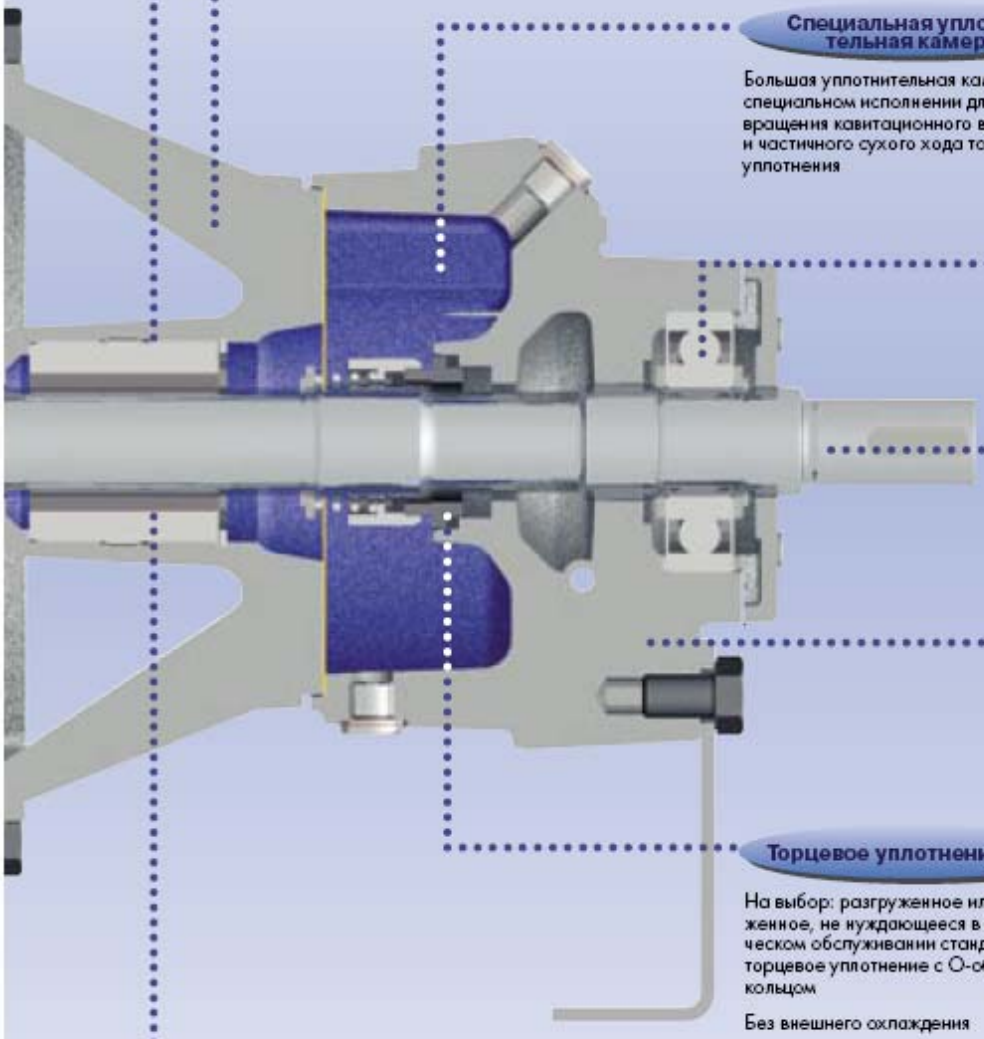

Улучшенные подшипники качения

Высокая надёжность в сочетании с длительным сроком эксплуатации

Надежность

Жесткость на изгиб и надежность насосного вала

Модульная конструкция

Применение одних и тех же комплектующих для сборки конструкций типа «консоль», «блок» и «in-line»

Торцевое уплотнение вала

На выбор: разгруженное или нагруженное, не нуждающееся в техническом обслуживании стандартное торцевое уплотнение с О-образным кольцом

Без внешнего охлаждения

Длительный срок эксплуатации

Массивные, смазываемые рабочим продуктом подшипники скольжения

Отсутствие испарения перекачиваемой среды за счет низкого уровня температур

Высокая нагружаемость

Варианты исполнения подшипников на выбор: SSiC/SSiC или углерод/сталь

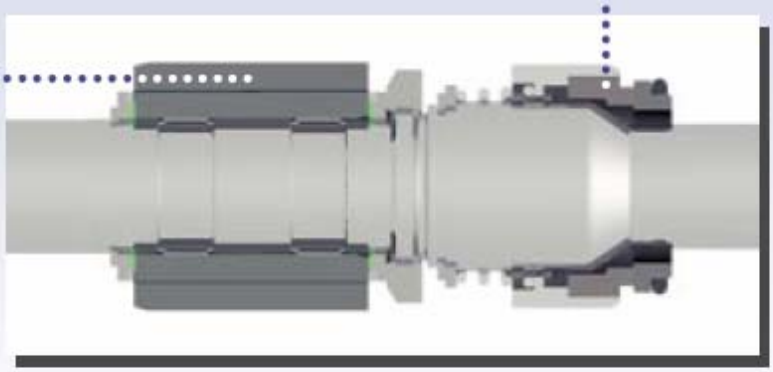

Поставщик насосного оборудования Colfax Corporation / ALLWEILER, HOUTTUIN

ООО «АРМАКОМ»

г. Самара

443022, г. Самара, ул. 22-е Партсъезда, д. 45,
оф. 702 тел.: +7 (846) 219-22-38, 200-77-68
e-mail: info@armakom.net;
www.armakom.net

г. Тольятти

445043, г. Тольятти, ул. Коммунальная, д. 11
тел.: + 7 (8482) 53-99-99
e-mail: info@armakom.net;
www.armakom.net

г. Москва

109428, г. Москва, ул. Стахановская, д. 25, с. 1
тел.: + 7 (495) 975-98-38
e-mail: info@armakom.net;
www.armakom.net

АРМАКОМ
ПОСТАВКА • МОНТАЖ • СЕРВИС